Інструкція зі збірки прямого дивану Арні

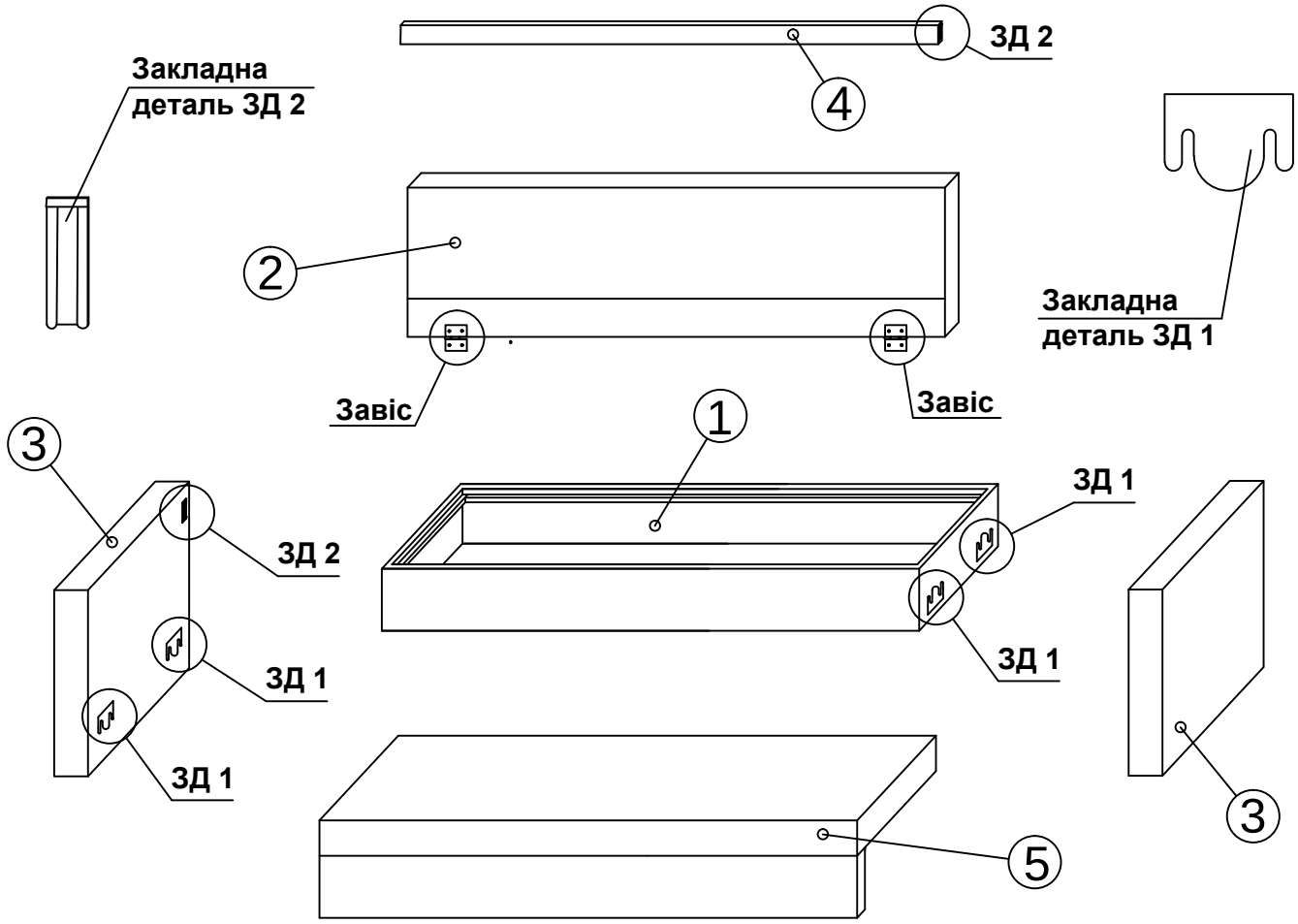

Прямий диван Арні

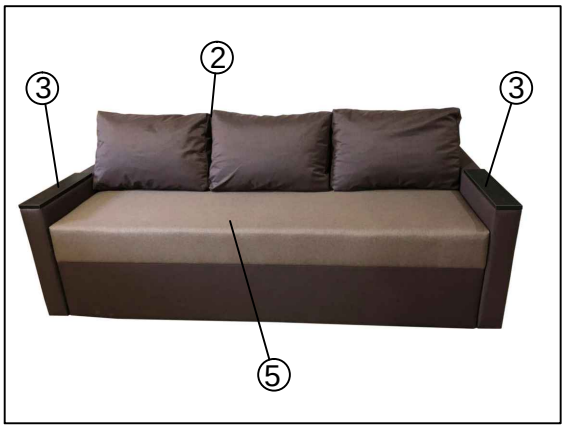

Інструкція зі збірки прямого дивану Арні:

1. Привести основний короб ① дивану в горизонтальне положення.
2. За допомогою завісів та саморізів з'єднати спинку ② з основним коробом ① .
3. Прикріпити тумби ③ на зачіпи ЗД 1 до основного короба① .
4. В пази ЗД 2 розмістити фіксуючу планку ④ .
5. Встановити спальне місце ⑤ на основний короб ① .

Примітки:
1. Завіси та закладні деталі (ЗД1, ЗД2) попередньо вмонтовані на кожній з частин дивану .